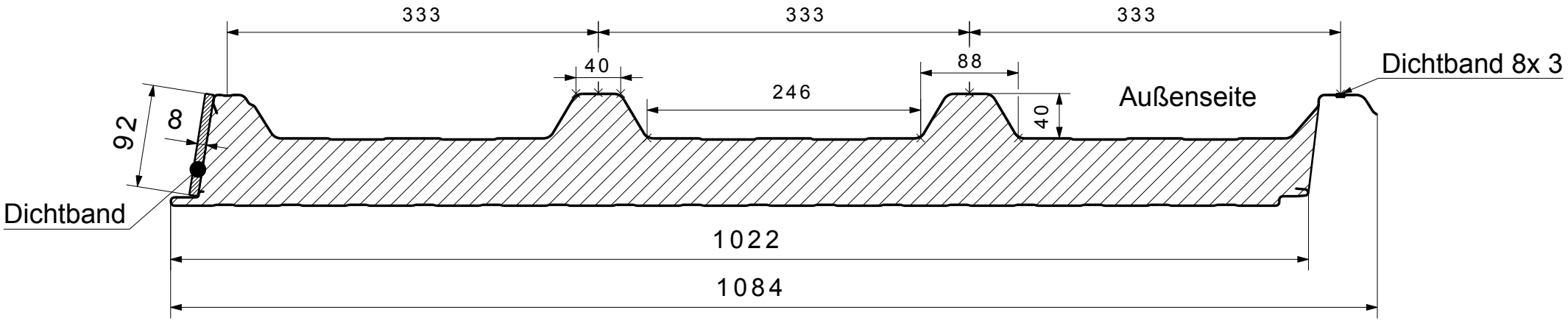

Vorderansicht
Maßstab: 1:5

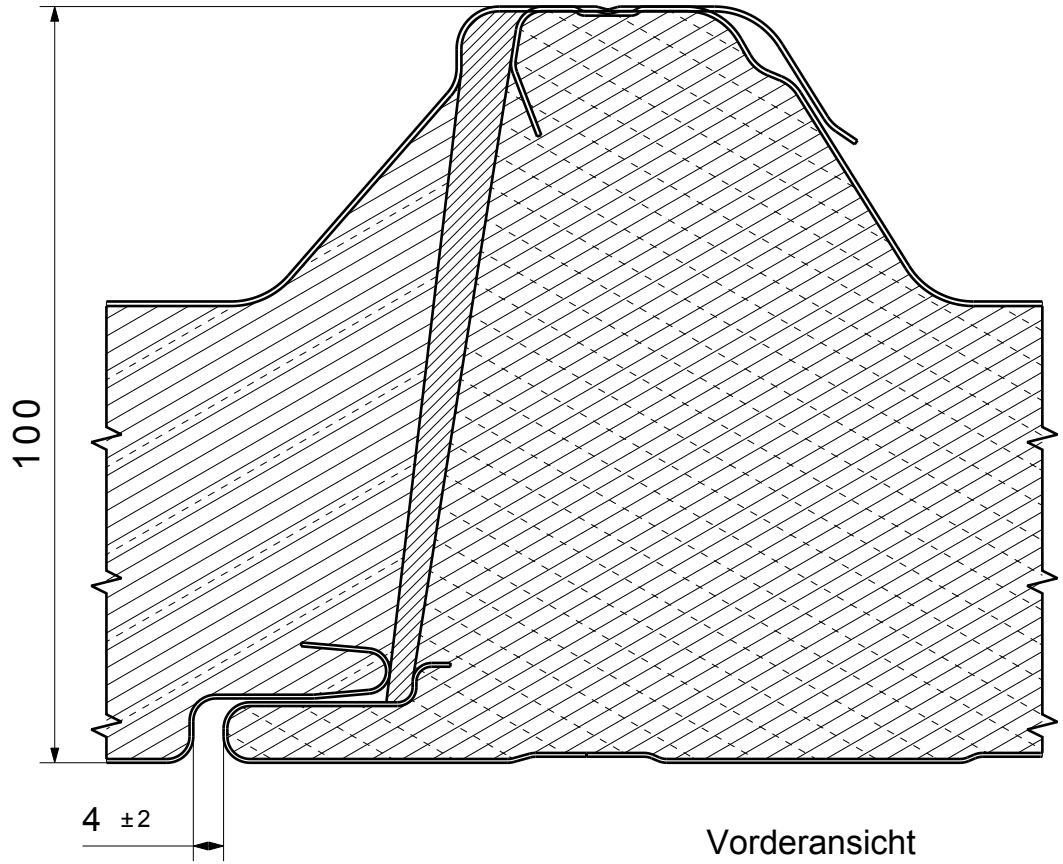

Vorderansicht
Maßstab: 1:1

Toleranzen nach DIN EN 14509

			Maßstab: 1:1 (1:5) .
			Werkstoff:
	Datum	Name	SIP D 100
Bearb.	16.11.2011	Schur	Dachelement
Gepr.			Bauhöhe: 100mm
Norm			
Salzgitter Bauelemente – Ein Unternehmen der Salgitter Gruppe			. . A4 Blatt ./.
EDV-Nr.			Schutzvermerk nach DIN 34 beachten